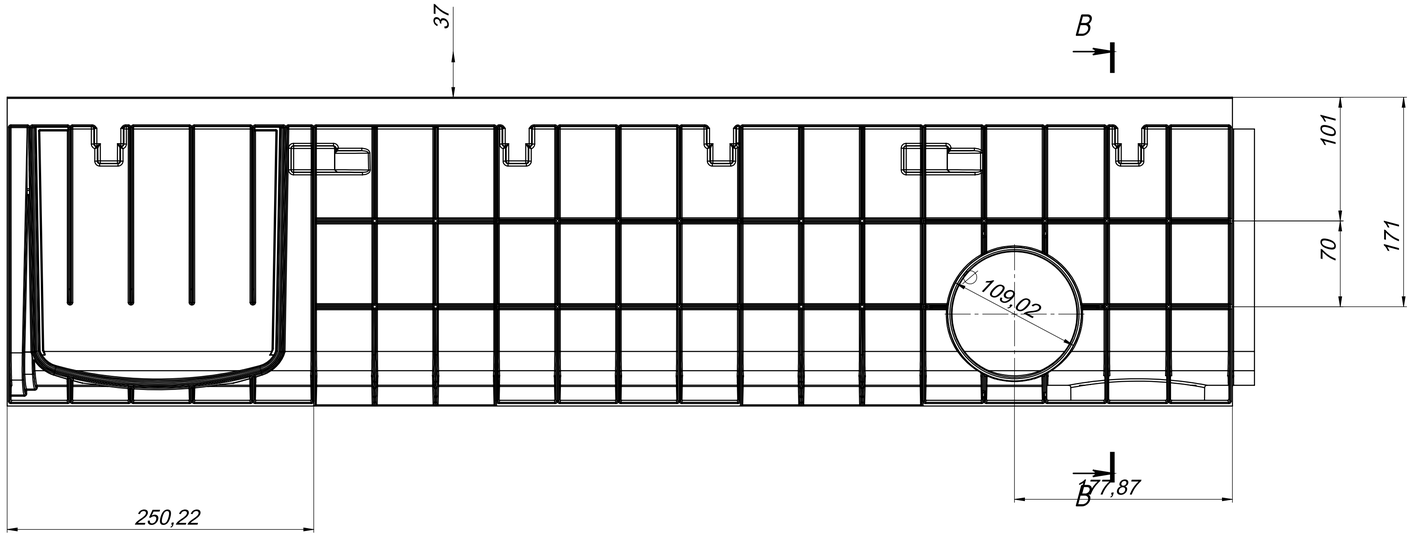

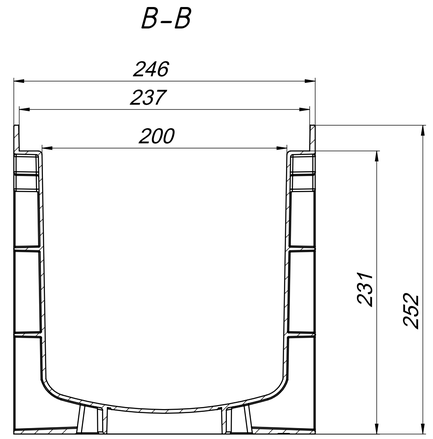

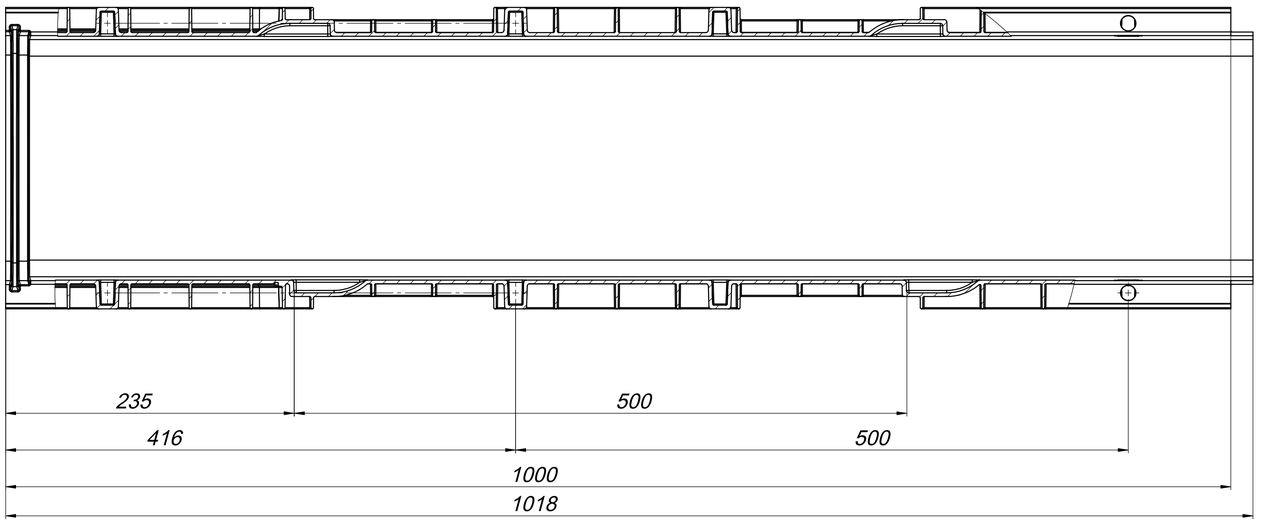

Перв. примен.

Справ. №

Подпись и дата

Инв. № дубл.

Взам. инв. №

Подпись и дата

Инв. № подл.

Изм.	Лист	№ докум.	Подп.	Дата
Разраб.				
Пров.				
Т.контр.				
Н.контр.				
Утв.				

Арт.822pro

Лоток водоотводной Gidrolica ЛВ-20.24.6.25.1- пластиковый, кл. С250

Лит.	Масса	Масштаб
	3,04кг	1:2.5

Лист 1 | Листов 1

Gidrolica

Копировал

Формат А1